Vision to Future…想像～創造へ
一歩先んずる発想

# Gの美力。

# アーバンeco Gstyle

GOOD DESIGN AWARD 2012

BL認定商品

高層階で使用可能な
耐久性と安全性。

見付幅10ミリの
スリムなデザイン。

# よりスリムに、フラットに、
# スタイリッシュに。
# SSG構法が創り出す新たなデザイン。

「アーバン eco Gstyle」は、スリムなラインのSSG構法(※1)のマンション用アルミ製ガラス手すりです。
外観ではアルミの見付幅を上枠10ミリ・下枠13ミリとし、
たて枠は見えなくして極細のラインで構成しています。
また、ガラス面とアルミフレームとの段差も3ミリ程度とし、
ガラス面のみのフラットでシンプルなファサードに仕上げました。
使用するガラスは合わせガラス8ミリ(FL4+FL4)で、
高層階での使用可能な3800N/㎡の強度確認試験を実施しており、
耐風圧の面からも安全安心を提供しています。
また、特殊金属膜コーティングガラスや光触媒クリーニング効果ガラスもあり、
美観を長期間維持することができます。

※1:Structural Sealant Glazing(ストラクチャル・シーラント・グレージング)

GOOD DESIGN
AWARD 2012

アーバンeco Gstyle


ビニフレーム工業株式会社

本社・工場／富山県魚津市北鬼江616番地
TEL.0765-24-1032（代） FAX.0765-24-1051（代）
http://www.vinyframe.co.jp/

宮吉硝子株式会社

愛知県名古屋市昭和区福江3丁目7番2号
TEL.052-872-2333 FAX.052-882-2912
http://www.miyakichi.co.jp/



ISO9001 060R-1417 ISO14001 02ER-258 19000266(01)

VEGETABLE OIL INK ●このカタログは、再生紙と環境に優しい植物油インキを使用しています。

52-15 13.01(Y)
業務用

アーバンeCOシリーズ

Gstyle　アーバンeco ライト

# ガラスバリエーション

## 合わせガラス

万が一の災害でも被害を最小限に抑え、
居住空間を安全に保つ防災ガラス

## 合わせガラス 熱線吸収タイプ

日射熱を吸収することで、
ガラスを透過する熱の量を抑えるガラス

## アクティブ

光触媒の効果により
ガラス面の汚れを分解・浄化する
セルフクリーニング機能を備えたガラス

## ラミスカイ

特殊金属膜コーティングガラスと
透明板ガラスに特殊フィルムを
挟み込んだ合わせガラス

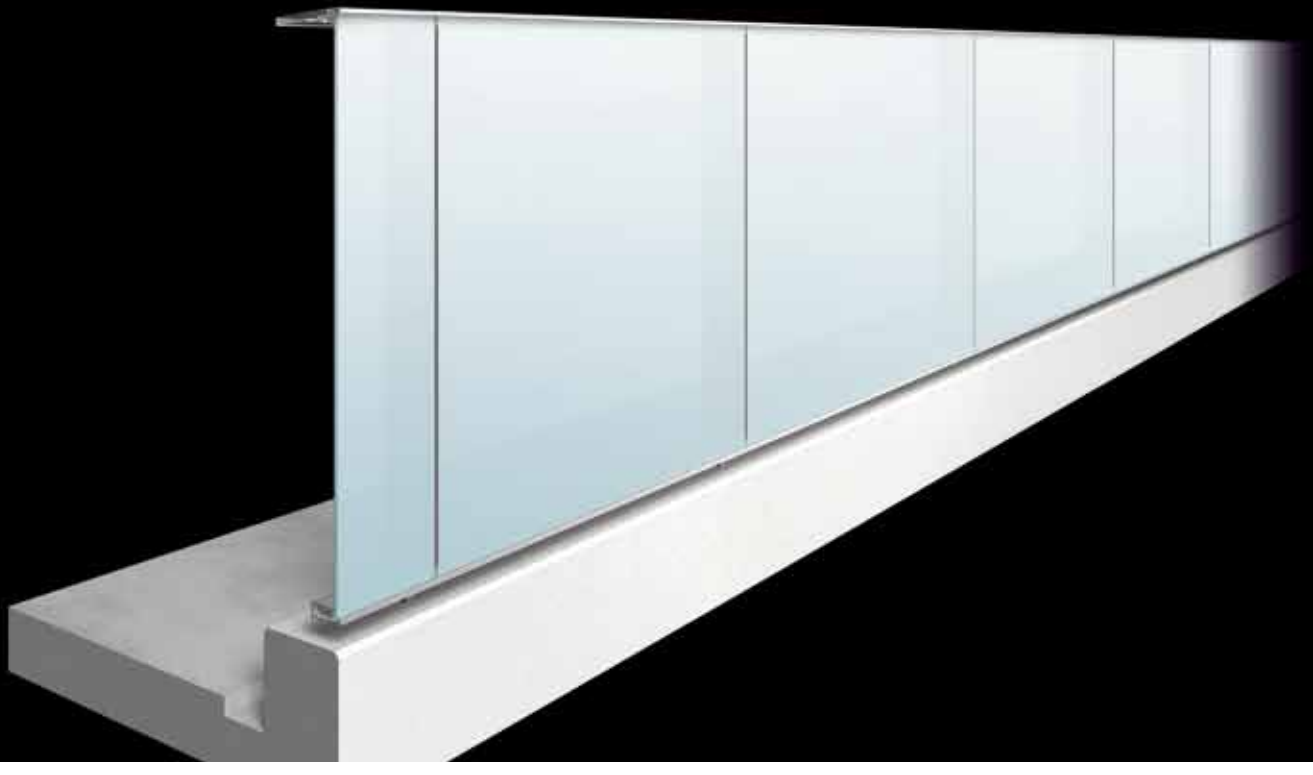

GOOD DESIGN AWARD 2012

BL認定商品

## 合わせガラス JIS R3205

万が一の災害でも被害を最小限に抑え、居住空間を安全に保つ防災ガラスです。またガラスを一気に割って侵入する手荒な打ち破りでも貫通までに時間がかかり、大きな防犯効果を発揮する、防犯用（セキュリティーグレード）合わせガラスです。

特殊フィルムの効果で、紫外線を99%カットします。

●中間膜の種類
透明タイプ・乳白タイプの
2種類

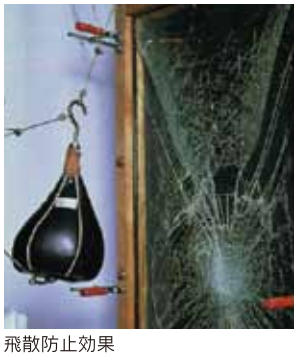

飛散防止効果

## 合わせガラス熱線吸収タイプ JIS R3205

日射熱を吸収することにより、ガラスを透過する熱の量を抑えます。熱線吸収ガラスは、板ガラス組成の中に微量の鉄・ニッケル・コバルトなどの金属成分を加えて着色されたガラスです。グレー・ブロンズ・グリーンの3種類があり、いずれも美しい色彩を持っていて、環境のコントロールにも大きな効果を発揮します。

グレー

ブロンズ

グリーン

●中間膜の種類
透明タイプ・乳白タイプの2種類

●ガラス構成
熱線吸収ガラス5mm＋フロートガラス3mm
熱線吸収ガラス5mm＋フロートガラス4mm
熱線吸収ガラス5mm＋フロートガラス5mm

## 美しさと強さをさらに際立たせるオプション。

### 美しく、災害時にも安心。高い安全性「ラミスカイ」。 JIS R3205

特殊金属膜コーティングガラスだから、美しい。ガラスを接着している特殊フィルムは、万一破損しても破片が飛散・脱落しにくく、衝撃物の貫通も防ぎます。さらに、紫外線を99%カットします。

■ガラス構成

特殊金属膜ガラス4mm ＋ フロートガラス4mm

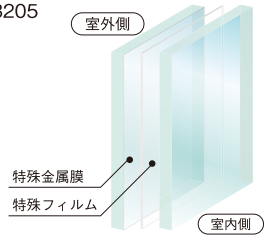


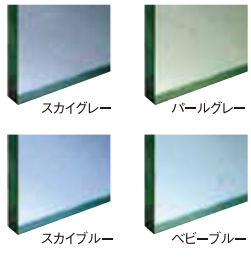


### 美しさを保つ光触媒クリーニング効果ガラス「アクティブ」。

「アクティブ」は、光触媒の効果により太陽光や風雨の働きを得ることによって、ガラス面に付着した汚れを分解・浄化するセルフクリーニング機能を備えたガラスです。
建築物の美観を長期間維持し、クリーニングコスト削減を実現します。
製造ラインにて塗布する為、安定した性能が保持できます。

光触媒クリーニング効果

アクティブ表面の汚れは光触媒膜が有機物を分解する原理で付着力が減少し、さらにガラスの表面が親水化するため、雨水で汚れが流れやすくなります。このように光触媒効果によって不着した汚れが自然に除去される機能を「光触媒クリーニング効果」といいます。

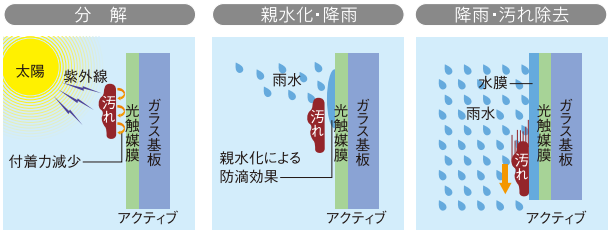


宮吉硝子株式会社
愛知県名古屋市昭和区福江3丁目7番2号
TEL.052-872-2333 FAX.052-882-2912
http://www.miyakichi.co.jp/
ISO9001 06QR-1417
ISO14001 02ER-258
19000266(01)

ビニフレーム工業株式会社
本社・工場／富山県魚津市北鬼江616番地
TEL.0765-24-1032(代) FAX.0765-24-1051(代)
http://www.vinyframe.co.jp/
ISO 14001 JCQA-E-0538
CM003

VEGETABLE OIL INK ●このカタログは、再生紙と環境に優しい植物油インキを使用しています。

52-15 13.01(Y)
業務用

## 納まり図

S=1/6

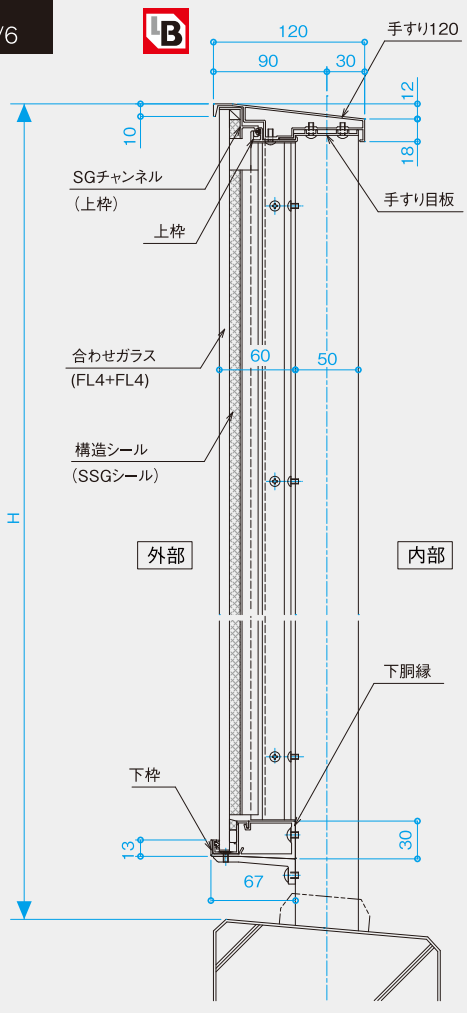


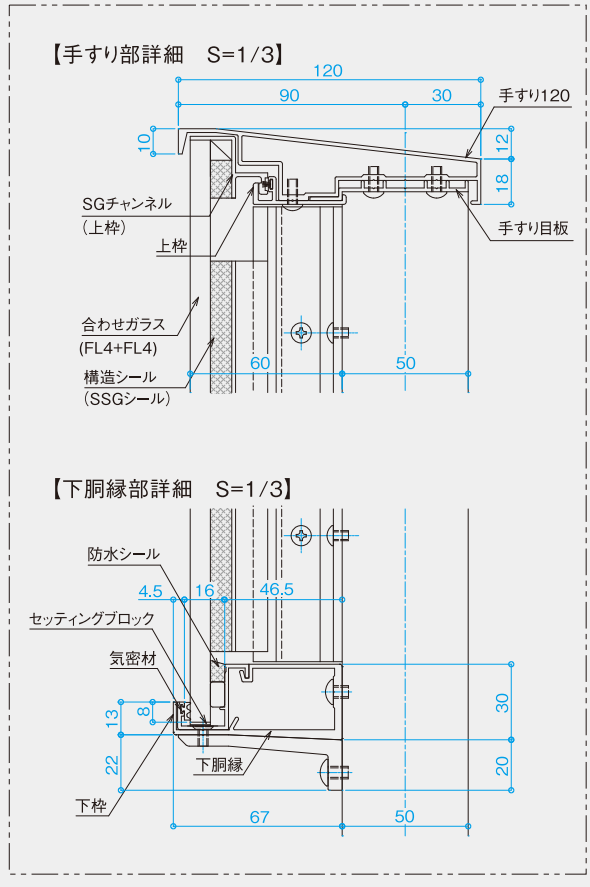


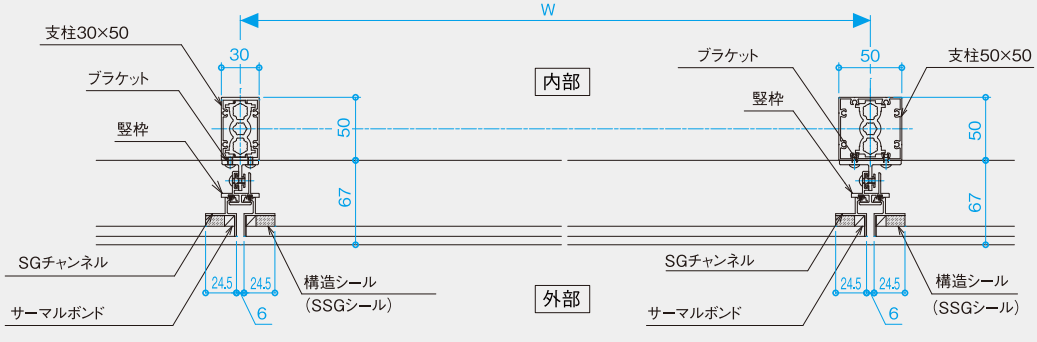


### Color Variation

| SK | UC | SC |
|---|---|---|
| ツヤ消しシルバー | アーバングレー※ | ステンカラー※ |

※UC・SC色はスポット対応品となります。

### ■制作範囲(Max寸法)

| | |
|---|---|
| 水平荷重強度(N/m) | 1450 |
| 耐風圧性能(N/m²) | 3800 |
| W寸法(mm) | W≦1200 |
| H寸法(mm) | 1100≦H≦1200 |

注1)上記はパラホールシステム:リジットアンカー+スマートアンカー工法の場合となります。
他の取付方法についてはもよりの営業所・出張所までお問い合わせください。

| | | |
|---|---|---|
| 取付方法 | ※パラホールシステム | ● |
| | ※コア穴埋込 | ● |
| | ※ベースプレート【BP型】 | ● |
| | ※ダイカストベース【DB型】 | ● |
| | 溶接アンカー | ● |
| | スキットルーフ | ● |
| 支持方法 | 床支持 | ● |
| 特記項目(各詳細) | 支柱なしコーナー | ● |

注2)●印はBL仕様対応　●印はBL外仕様
注3)※印が付いているものは柱幅30×50のBL対応が不可、または—部対応不可となります。
注4)※印付商品については、もよりの営業所・出張所までお問い合わせください。


ビニフレーム工業株式会社
本社・工場／富山県魚津市北鬼江616番地
TEL.0765-24-1032(代) FAX.0765-24-1051(代)
http://www.vinyframe.co.jp/

宮吉硝子株式会社
愛知県名古屋市昭和区福江3丁目7番2号
TEL.052-872-2333 FAX.052-882-2912
http://www.miyakichi.co.jp/



ISO 14001 JCQA-E-0538
JAB CM033
ISO9001 06QR-1417 ISO14001 02ER-258
19000266(01) JIS Q 15001:2006準拠
VEGETABLE OIL INK
●このカタログは、再生紙と環境に優しい植物油インキを使用しています。